Volano VL 300 LUX

www.rauch.co.at

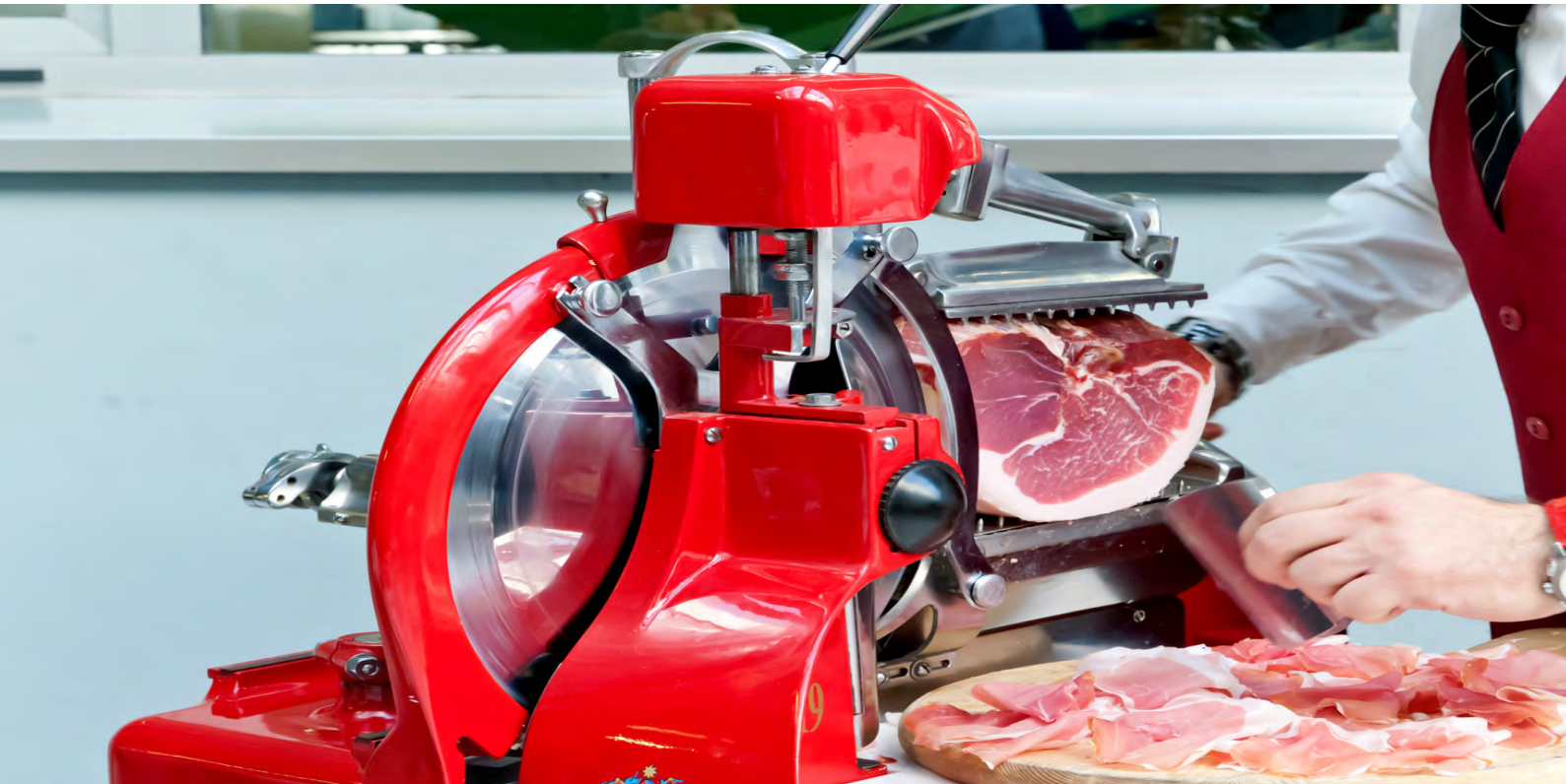

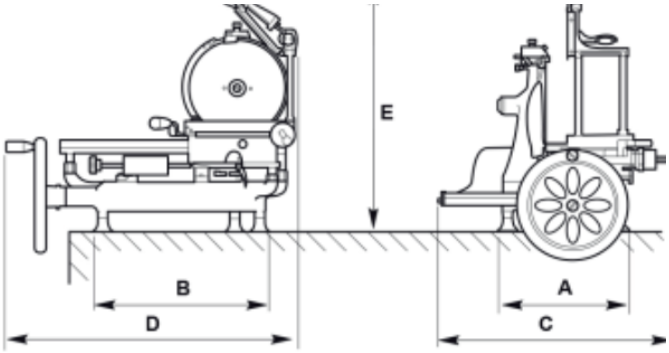

F 300 VO-L

A mm	330
B mm	420
C mm	545
D mm	750
E mm	720
kg	44

Diese Volano ähnelt optisch den frühen manuellen Aufschnittmaschinen, wie sie von Van Berkel vor über hundert Jahren erfunden wurden. Schwungradmaschinen dieser Größe sind ein Highlight für jedes Unternehmen oder gehobenen Haushalt. Das Messer und auch der automatische Schlitten werden durch das von Hand betriebene Schwungrad angetrieben. Schneiden Sie Ihren Schinken so dünn, dass Sie die Zeitung dadurch lesen können. Auch für den Einsatz in der Gastronomie ist diese manuelle Schinkenschneidemaschine geeignet. Sie erfüllt die Sicherheitsnormen und Hygieneanforderungen für den gewerblichen Einsatz.

Messergröße mm	300 mm
Schnittbreite mm	0 - 2,5 mm
Schnittstärkeneinstellung	10 Positionen
Schneidleistung L x H	23 x 19 cm
Maße L/B/H	72 x 60 x 74 cm

Gewicht: 45,5kg

A.RAUCH GmbH. Liebenauer Hauptstraße 138 8041 Graz | Tel: +43 (0)316 816821-0 | e-anfrage@rauch.co.at |