Präzisionswaage WLC 6/A2/C/2/IO, Präzisionswaage WLC 1/A2/C/2/IO, Präzisionswaage WLC 1/A2/C/2/IO, Präzisionswaage WLC 1/A2/C/2, Präzisionswaage WLC 1/A2/C/2, Präzisionswaage WLC 6/A2/C/2, Präzisionswaage WLC 0,6/A1/C/2, Präzisionswaage WLC 0,6/A1/C/2/IO

Präzisionswaage WLC 6/A2/C/2/IO
Präzisionswaage WLC 6/A2/C/2

Präzisionswaage WLC 1/A2/C/2/IO
Präzisionswaage WLC 1/A2/C/2/IO
Präzisionswaage WLC 1/A2/C/2
Präzisionswaage WLC 1/A2/C/2

Präzisionswaage WLC 0,6/A1/C/2
Präzisionswaage WLC 0,6/A1/C/2/IO

The drawings, photos and graphics used are for illustrative purposes only.

Funktionen

- Plus/Minus Control
- Percent Weighing
- Totalizing
- Parts counting
- Internal battery
- Peak hold
- Newton unit measurement

Technische Daten

	Präzisionswaage WLC 0,6/A1/C/2	Präzisionswaage WLC 0,6/A1/C/2/IO	Präzisionswaage WLC 1/A2/C/2/IO
Messtechnische Parameter			
Wägebereich [Max]	0,6 kg	0,6 kg	1 kg
Min. Belastung	0,5 g	0,5 g	—
Ziffernschritt [d]	0,01 g	0,01 g	0,01 g
Eichwert [e]	0,1 g	0,1 g	-
Tarierbereich	-0,6 kg	-0,6 kg	-1 kg
Wiederholbarkeit	0,015 g	0,015 g	0,015 g
Linearität	±0,02 g	±0,02 g	±0,03 g
Stabilisierungszeit	3 s	3 s	3 s
Justierung	intern (automatisch)	intern (automatisch)	intern (automatisch)
OIML-Klasse	II	II	—
Physikalische Parameter			
Nivellierungssystem	manual	manual	manual
Display	LCD (hinterleuchtet)	LCD (hinterleuchtet)	LCD (hinterleuchtet)
Schutzart	IP 43	IP 43	IP 43
Waagschale	128×128 mm	128×128 mm	195×195 mm
Verpackungsgröße	430×270×190 mm	430×270×190 mm	430×270×190 mm
Nettogewicht	3,6 kg	3,6 kg	3,6 kg
Bruttogewicht	4 kg	5 kg	5 kg
Kommunikationsschnittstelle			
Schnittstelle	2×RS232, USB-A, USB-B	2×RS232, USB-A, USB-B, 4 IN / 4 OUT	2×RS232, USB-A, USB-B, 4 IN / 4 OUT
Elektrische Parameter			
Stromversorgung	Adapter: 100 – 240V AC 50/60Hz 0,6A; 12V DC 1,2A Waage: 10 – 15VDC 0,6A max	Adapter: 100 – 240V AC 50/60Hz 0,6A; 12V DC 1,2A Waage: 10 – 15VDC 0,6A max	Adapter: 100 – 240V AC 50/60Hz 0,6A; 12V DC 1,2A Waage: 10 – 15VDC 0,6A max
Akku-Betriebszeit	15 Stunden (mittlere Zeit)	15 Stunden (mittlere Zeit)	15 Stunden (mittlere Zeit)
Umgebungsbedingungen			
Umgebungstemperatur	+15 ÷ +30 °C	+15 ÷ +30 °C	+15 ÷ +30 °C
Relative Luftfeuchtigkeit	10% ÷ 85% RH ohne Kondensation	10% ÷ 85% RH ohne Kondensation	10% ÷ 85% RH ohne Kondensation

Wiederholbarkeit wird als Standardabweichung von 10 Wägezyklen ausgedrückt. Die Stabilisierungszeit ist abhängig von den Umgebungsbedingungen und der Geschwindigkeit bei Auflegen der Last auf der Waagschale; für FAST-Profil definiert.

Technische Daten

	Präzisionswaage WLC 1/A2/C/2	Präzisionswaage WLC 1/A2/C/2/IO	Präzisionswaage WLC 1/A2/C/2
Messtechnische Parameter			
Wägebereich [Max]	1 kg	2 kg	2 kg
Min. Belastung	—	—	—
Ziffernschritt [d]	0,01 g	0,01 g	0,01 g
Eichwert [e]	-	-	-
Tarierbereich	-1 kg	-2 kg	-2 kg
Wiederholbarkeit	0,015 g	0,015 g	0,015 g
Linearität	±0,03 g	±0,03 g	±0,03 g
Stabilisierungszeit	3 s	3 s	3 s
Justierung	intern (automatisch)	intern (automatisch)	intern (automatisch)
OIML-Klasse	—	—	—
Physikalische Parameter			
Nivellierungssystem	manual	manual	manual
Display	LCD (hinterleuchtet)	LCD (hinterleuchtet)	LCD (hinterleuchtet)
Schutzart	IP 43	IP 43	IP 43
Waagschale	195×195 mm	195×195 mm	195×195 mm
Verpackungsgröße	430×270×190 mm	430×270×190 mm	430×270×190 mm
Nettogewicht	3 kg	3,6 kg	3 kg
Bruttogewicht	4 kg	5 kg	5 kg
Kommunikationsschnittstelle			
Schnittstelle	2×RS232, USB-A, USB-B	2×RS232, USB-A, USB-B, 4 IN / 4 OUT	2×RS232, USB-A, USB-B
Elektrische Parameter			
Stromversorgung	Adapter: 100 – 240V AC 50/60Hz 0,6A; 12V DC 1,2A Waage: 10 – 15VDC 0,6A max	Adapter: 100 – 240V AC 50/60Hz 0,6A; 12V DC 1,2A Waage: 10 – 15VDC 0,6A max	Adapter: 100 – 240V AC 50/60Hz 0,6A; 12V DC 1,2A Waage: 10 – 15VDC 0,6A max
Akku-Betriebszeit	15 Stunden (mittlere Zeit)	15 Stunden (mittlere Zeit)	15 Stunden (mittlere Zeit)
Umgebungsbedingungen			
Umgebungstemperatur	+15 ÷ +30 °C	+15 ÷ +30 °C	+15 ÷ +30 °C
Relative Luftfeuchtigkeit	10% ÷ 85% RH ohne Kondensation	10% ÷ 85% RH ohne Kondensation	10% ÷ 85% RH ohne Kondensation

Wiederholbarkeit wird als Standardabweichung von 10 Wägezyklen ausgedrückt. Die Stabilisierungszeit ist abhängig von den Umgebungsbedingungen und der Geschwindigkeit bei Auflegen der Last auf der Waagschale; für FAST-Profil definiert.

Technische Daten

	Präzisionswaage WLC 6/A2/C/2/IO	Präzisionswaage WLC 6/A2/C/2
Messtechnische Parameter		
Wägebereich [Max]	6 kg	6 kg
Min. Belastung	5 g	5 g
Ziffernschritt [d]	0,1 g	0,1 g
Eichwert [e]	1 g	1 g
Tarierbereich	-6 kg	-6 kg
Wiederholbarkeit	0,15 g	0,15 g
Linearität	±0,2 g	±0,2 g
Stabilisierungszeit	3 s	3 s
Justierung	intern (automatisch)	intern (automatisch)
OIML-Klasse	II	II
Physikalische Parameter		
Nivellierungssystem	manual	manual
Display	LCD (hinterleuchtet)	LCD (hinterleuchtet)
Schutzart	IP 43	IP 43
Waagschale	195×195 mm	195×195 mm
Verpackungsgröße	430×270×190 mm	430×270×190 mm
Nettogewicht	3,6 kg	3,6 kg
Bruttogewicht	5 kg	4 kg
Kommunikationsschnittstelle		
Schnittstelle	2×RS232, USB-A, USB-B, 4 IN / 4 OUT	2×RS232, USB-A, USB-B
Elektrische Parameter		
Stromversorgung	Adapter: 100 – 240V AC 50/60Hz 0,6A; 12V DC 1,2A Waage: 10 – 15VDC 0,6A max	Adapter: 100 – 240V AC 50/60Hz 0,6A; 12V DC 1,2A Waage: 10 – 15VDC 0,6A max
Akku-Betriebszeit	15 Stunden (mittlere Zeit)	15 Stunden (mittlere Zeit)
Umgebungsbedingungen		
Umgebungstemperatur	+15 ÷ +30 °C	+15 ÷ +30 °C
Relative Luftfeuchtigkeit	10% ÷ 85% RH ohne Kondensation	10% ÷ 85% RH ohne Kondensation

Wiederholbarkeit wird als Standardabweichung von 10 Wägezyklen ausgedrückt. Die Stabilisierungszeit ist abhängig von den Umgebungsbedingungen und der Geschwindigkeit bei Auflegen der Last auf der Waagschale; für FAST-Profil definiert.

Zubehör

Waagenkoffer
Antivibrationstische
Kabel RS 232 (Waage – Drucker)
Anschlusskabel für Zigarettenanzünder
Unterflurwägung
Dichtebestimmungsset
Windschutz
Konverter RS 232 – Ethernet
Displays
Thermische Drucker
Ausgang der Stromschnittstelle AP2-1
Schutzhauben
Kabel RS 232, RS 485
Gestell für Unterflurwägen
Konverter RS 232 – RS 485

Software

RAD KEY
R-LAB
LabVIEW Driver
Waagen-Editor 2.1

Abmessungen des Geräts

Präzisionswaage WLC 6/A2/C/2/IO, Präzisionswaage WLC 1/A2/C/2/IO, Präzisionswaage WLC 1/A2/C/2/IO, Präzisionswaage WLC 1/A2/C/2, Präzisionswaage WLC 1/A2/C/2, Präzisionswaage WLC 6/A2/C/2, Präzisionswaage WLC 0,6/A1/C/2, Präzisionswaage WLC 0,6/A1/C/2/IO

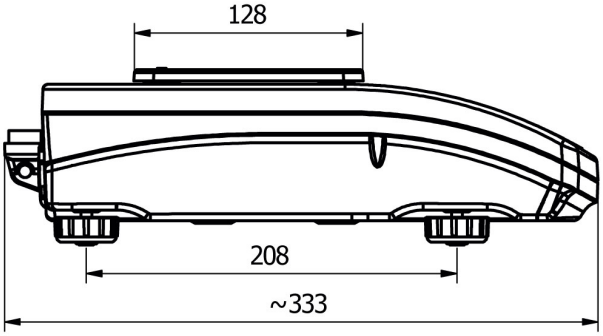

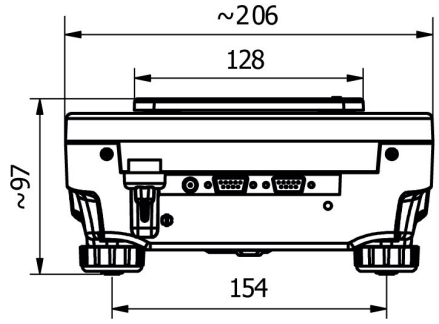

WLC A1

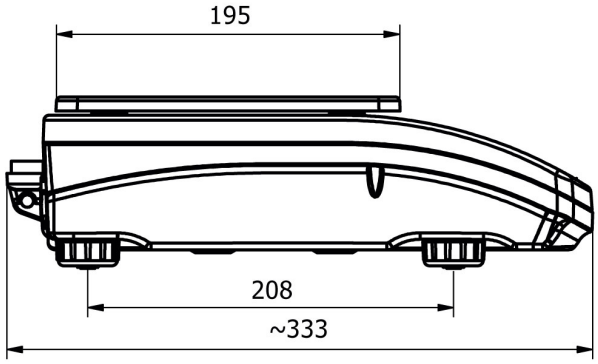

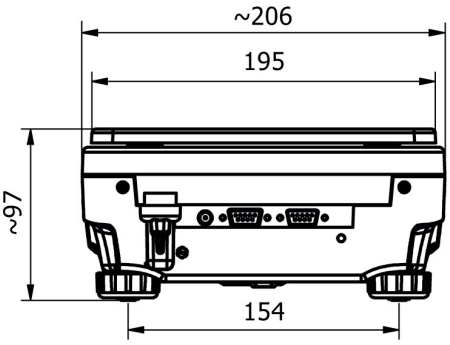

WLC A2